LISTA DE MATERIAL

POS	QTD	DESCRIÇÃO	COMP.(mm)	MATERIAL	PESO (kgf)		SUP. (m2)	NOTAS
					UNIT.	TOTAL		
CT33	1	CONTRAVENTOS			8.8	8.8	0.5	
Pos90	2	L76X4.8	761	A36	4.2	8.4	0.2	
Pos201	1	BL6X86	100	A36	0.4	0.4	0.0	
PESO TOTAL = 8.8kg				SUPERFICIE A TRATAR: 0.5m²				

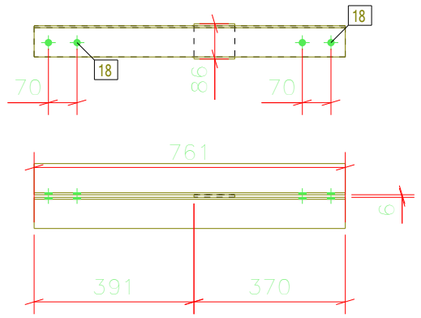

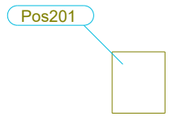

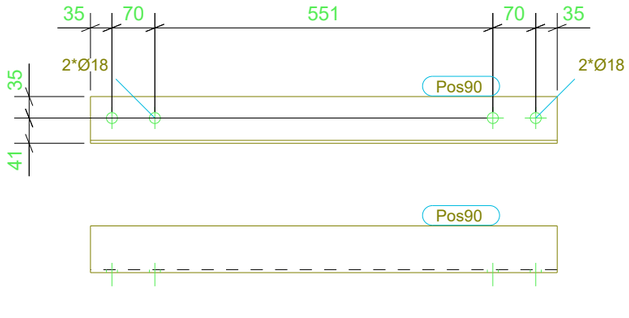

REV.	DESCRIÇÃO	DATA	EXEC.	VERIF.	APROV.

TRIBUNAL DE CONTAS DO ESTADO DE GOIÁS

GOIANIA-GO

-

FERENGE Soluções em Estruturas Metálicas

TITULO	CONTRAVENTAMENTO		
CONTRATO	SEDE DO TCE		
ENGENHEIRO RESP.	PAULO S.	ENVIADO	
Nº CONTRATO	PR21-09-20-392-R02	ESCALA 1:10 1:15	DIM. PRANCHA 420x297
DESENHO	[CT.33]	Nº REVISAO	